DESPIECE TOMAS DE FUERZA

AT18873
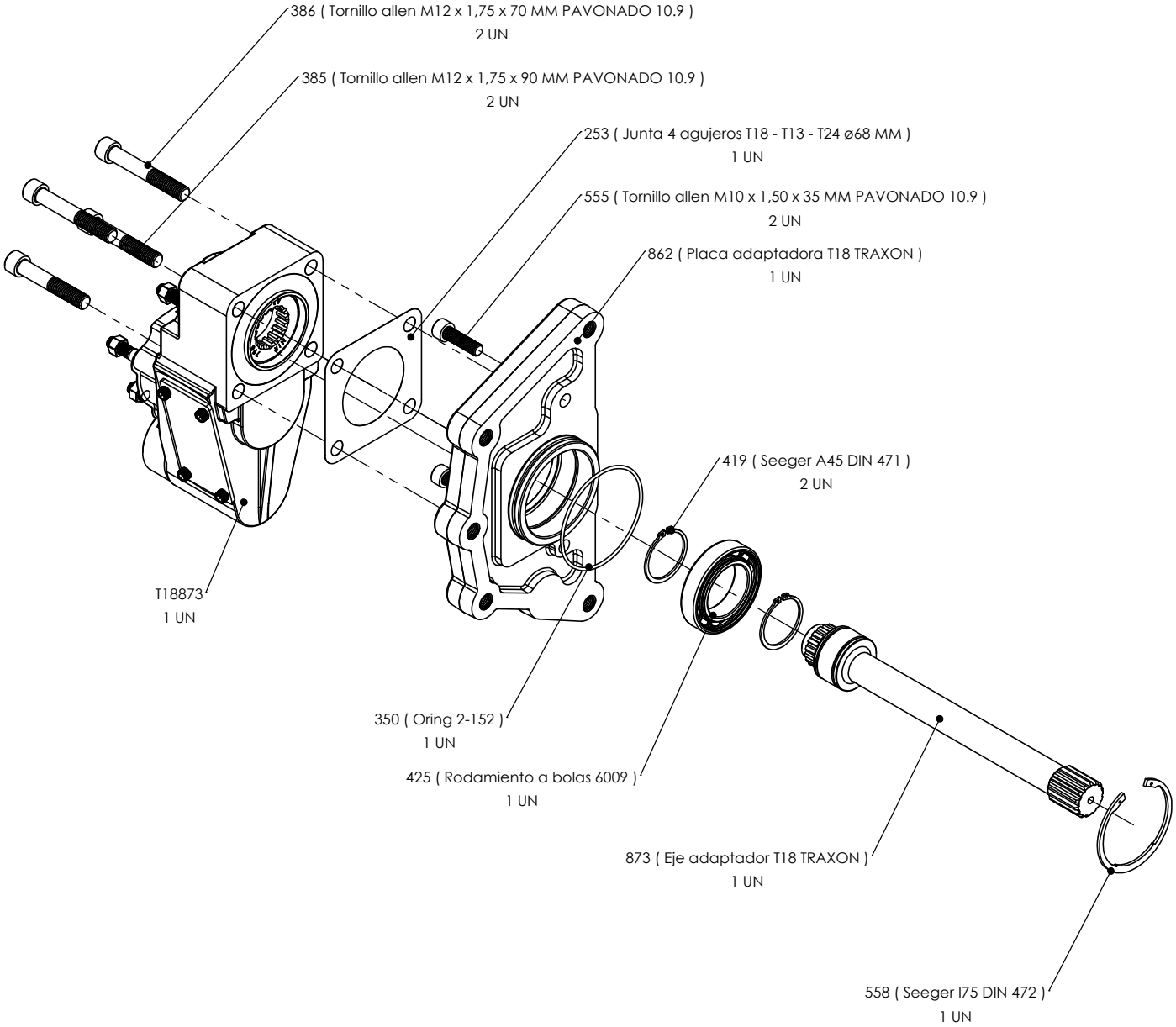
Kit de montaje T18873