DESPIECE PRODUCTOS ADICIONALES

PA994
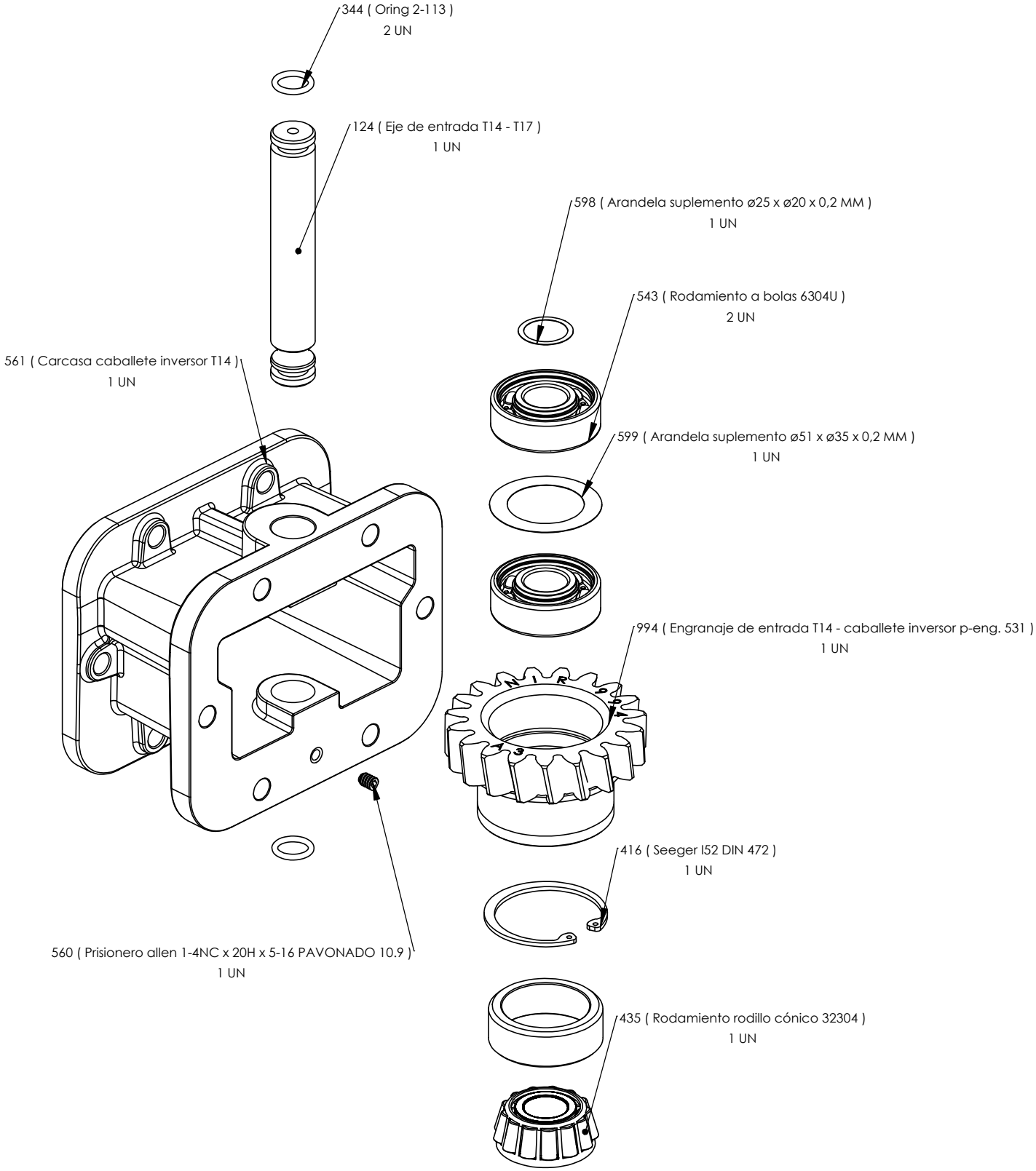
Producto adicional - caballete inversor T14531