DESPIECE TOMAS DE FUERZA

T10102B-D-1M
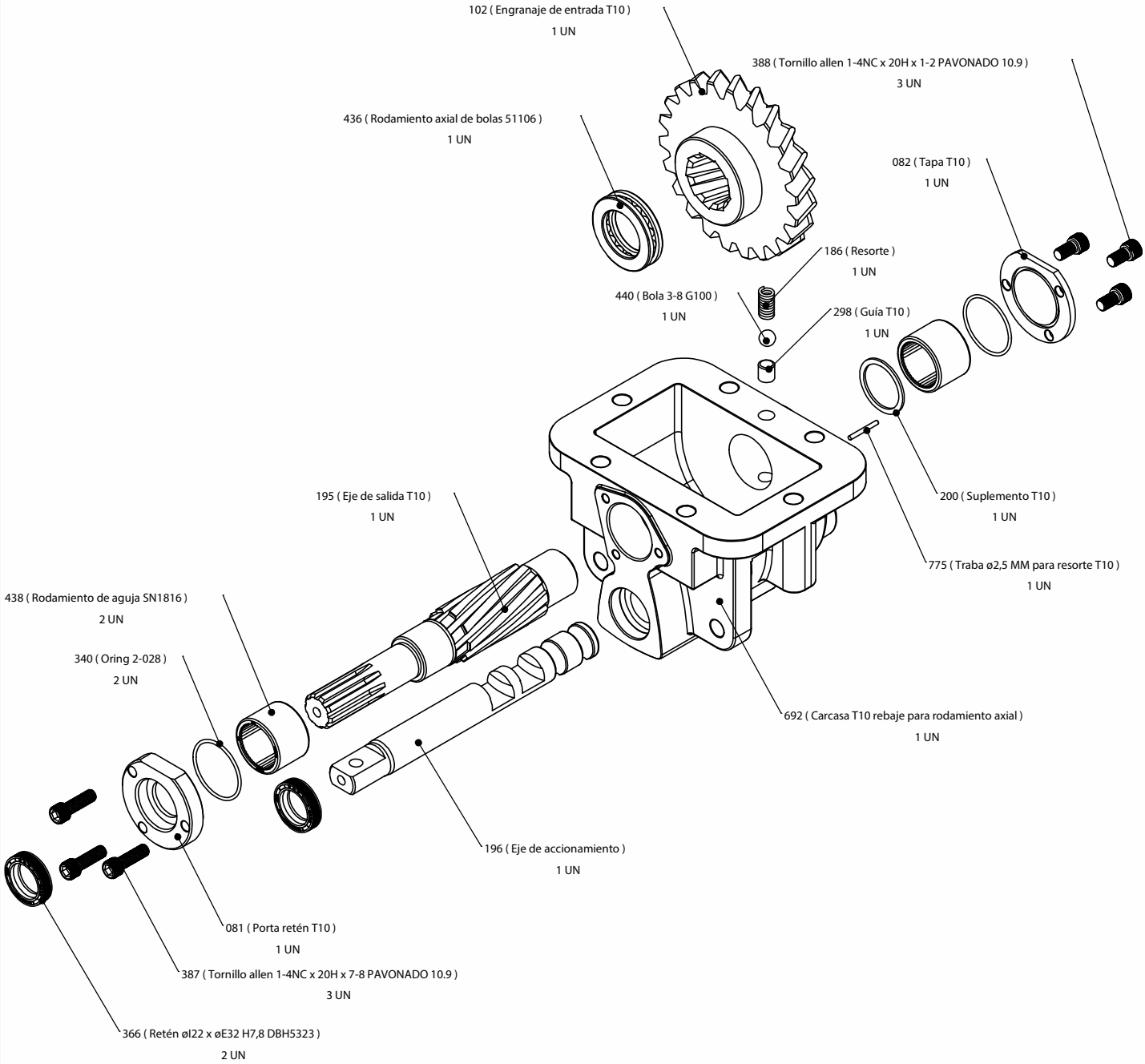
Toma de fuerza simple lateral - accionamiento mecánico