DESPIECE TOMAS DE FUERZA

T10210B-D-4M
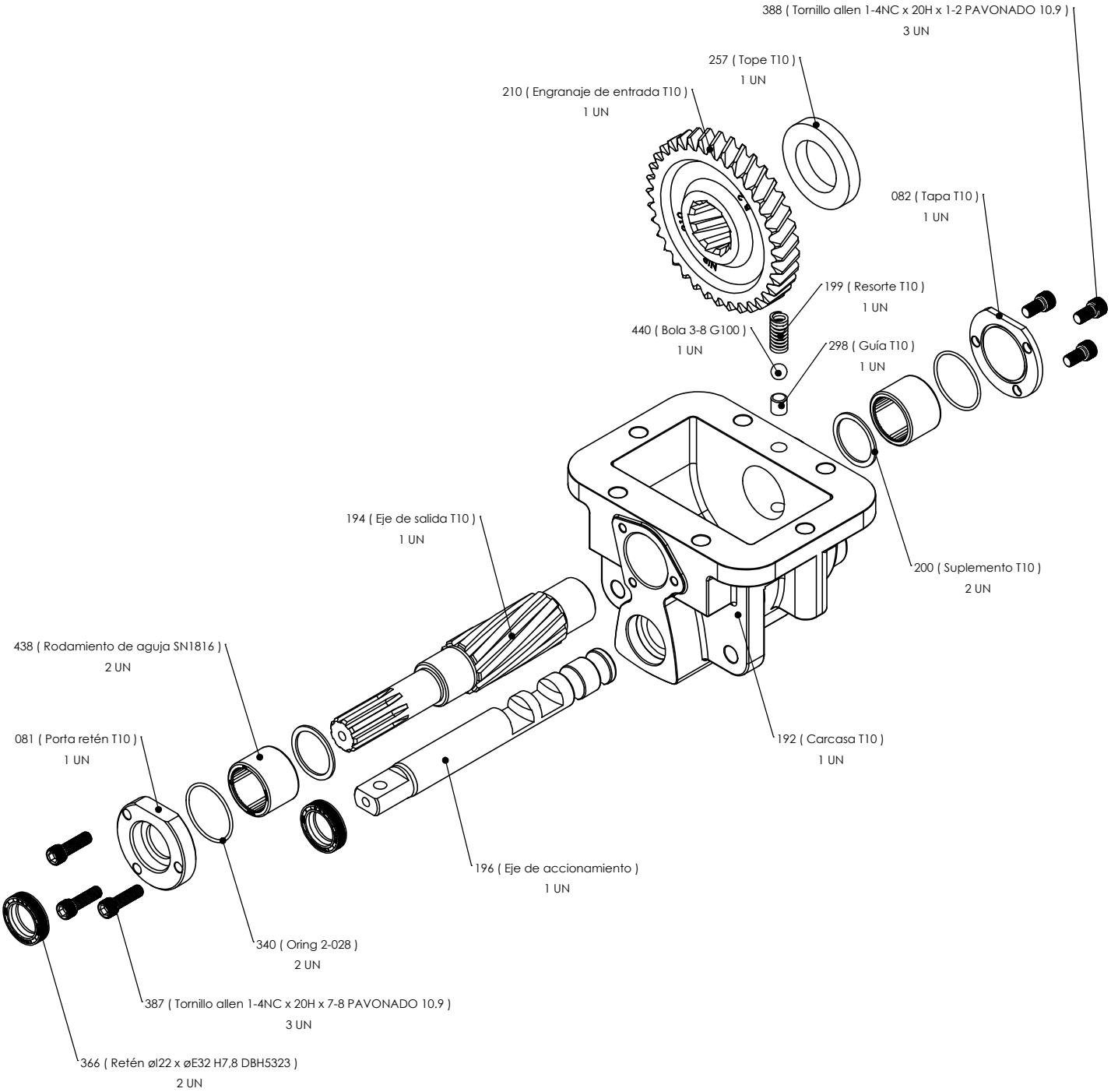
Toma de fuerza simple lateral - accionamiento mecánico